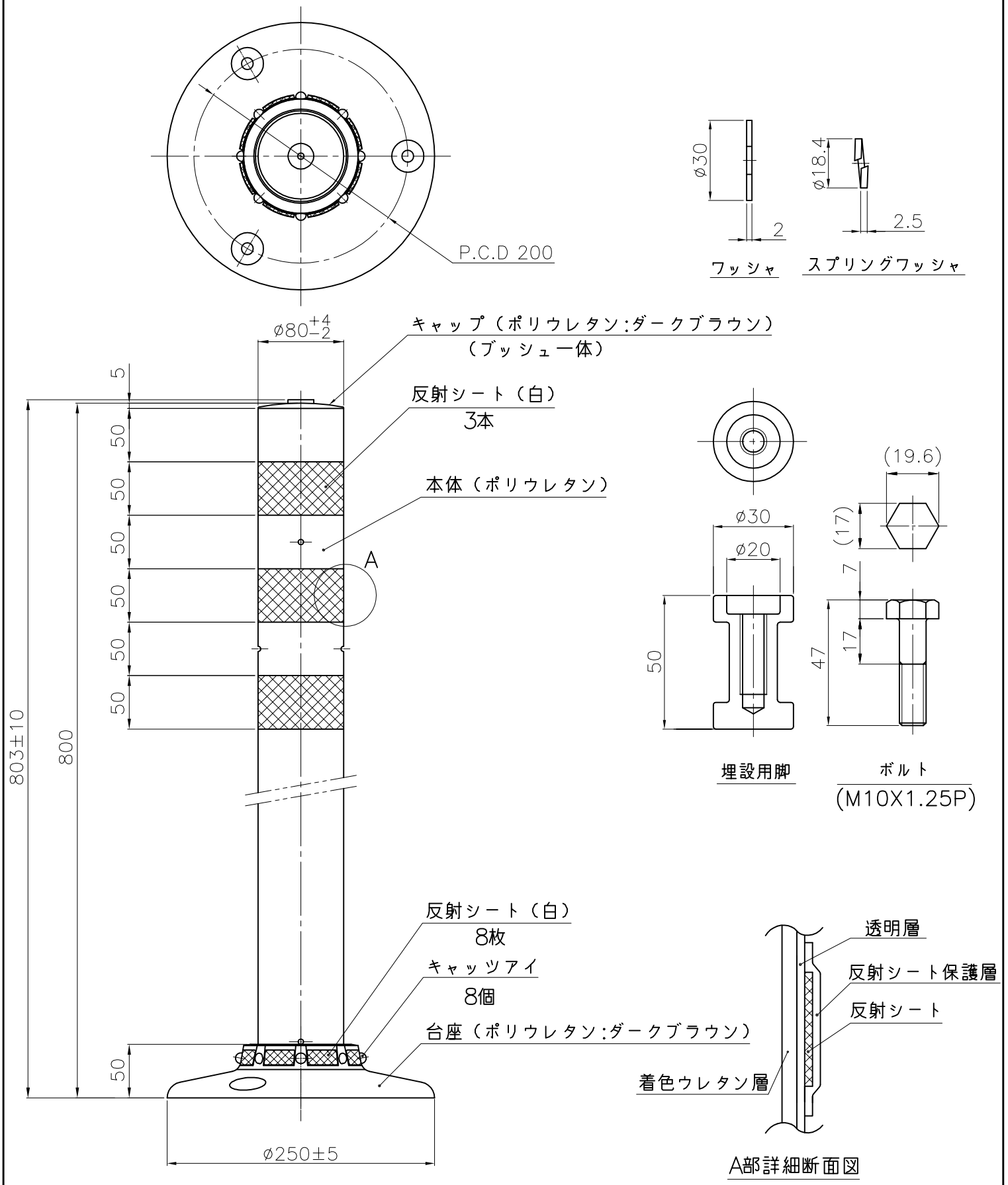

NOK株式会社

品　名	景観配慮色ポストコーンPBTタイプ	
型　式	図面番号	本体色
PBT−80−250−DB	FP0003L0	ダークブラウン
PBT−80−250−DG	FP0003L1	ダークグレー
PBT−80−250−GB	FP0003L2	グレーベージュ